HONDA **DIRECTIVES D'INSTALLATION**	Accessoire **GLISSIÈRE MINI PRO-CONNECT POSITION 1** **Numéro de pièce 0SC80-HR3-A00**	Application **TRX 420/TRX 520**	N° de publication **MII 55299** Date d'émission **Juin 2025**

Concessionnaire Honda : Prière de remettre un exemplaire de ces directives au client.

LISTE DES PIÈCES

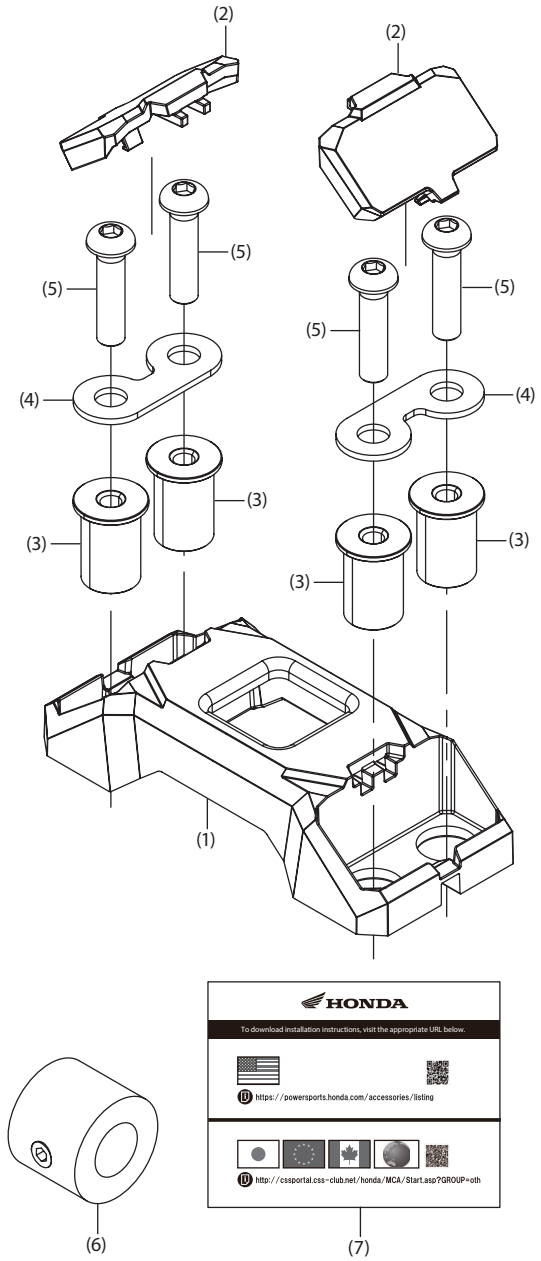

Numéro	Numéro de pièce	Description	Qté
(1)		Position de glissière 1	1
(2)		Couvercle	2
(3)		Écrou-douille de 6 mm	4
(4)		Rondelle sur mesure	2
(5)		Boulon à tête creuse de 6 mm	4
(6)		Bague d'arrêt de mèche de 1/2 po	1
(7)		URL des directives d'installation	1
N° de la pièce du service technique	0SC80-HR3-A00K1	Couvercle	4

AVIS :

S'assurer de placer l'accessoire à un endroit où le perçage n'endommagera pas les composants électriques et mécaniques du véhicule.

S'assurer qu'il y a toujours un espace suffisant entre l'accessoire qui est installé sur la glissière et tous les composants mobiles du véhicule.

Avant de percer des trous, tourner complètement le guidon ou le volant de direction d'un côté à l'autre pour s'assurer que l'accessoire n'interfère pas avec les commandes du véhicule.

Vérifier régulièrement le couple de serrage des accessoires installés.

OUTILS REQUIS

Clé dynamométrique
Clé hexagonale de 3 mm
Clé hexagonale de 4 mm
Perceuse
Mèche de 12,7 mm (1/2 po)
Crayon
Tournevis à lame plate de 3 mm (1/8 po)

TABLEAU DES COUPLES

Serrer toutes les vis, les boulons et les écrous aux valeurs de couple spécifiées. Consulter le manuel d'entretien du véhicule pour obtenir les couples de serrage des pièces retirées.

Article	N·m	kgf·m	lbf·pi
Écrou-douille de 6 mm	0,6 à 1,0	6 à 10	5,2 à 8,7

REMARQUE :

Ne pas fixer les couvercles à la glissière avant l'installation.

© 2025 American Honda Motor Co., Inc. – Tous droits réservés.

INSTALLATION SUR UN VTT

1. Fixer la bague d'arrêt sur la mèche de 12,7 mm (1/2 po) en la plaçant précisément à 10 mm (3/8 po) de la pointe. Serrer fermement la bague à l'aide d'une clé hexagonale de 3 mm afin qu'elle demeure solidement en place pendant le perçage.

   REMARQUE : Toujours porter une protection oculaire et des gants appropriés lors de l'utilisation d'outils électriques.

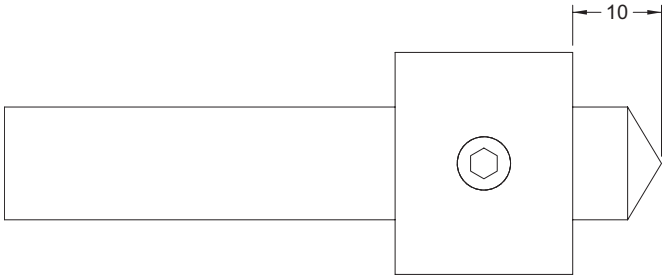

2. Repérer une surface plane sur le véhicule où la glissière peut être montée et où ses accessoires sont facilement accessibles. S'assurer de vérifier sous la surface pour éviter de percer des fils ou des supports de structure. Consulter l'annexe pour connaître les emplacements de montage recommandés pour chaque véhicule.
3. Placer la glissière à l'emplacement voulu et marquer les emplacements des quatre trous à l'aide d'un crayon.

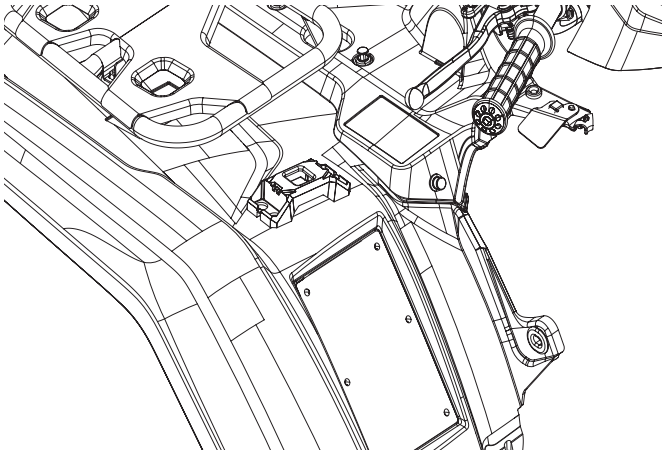

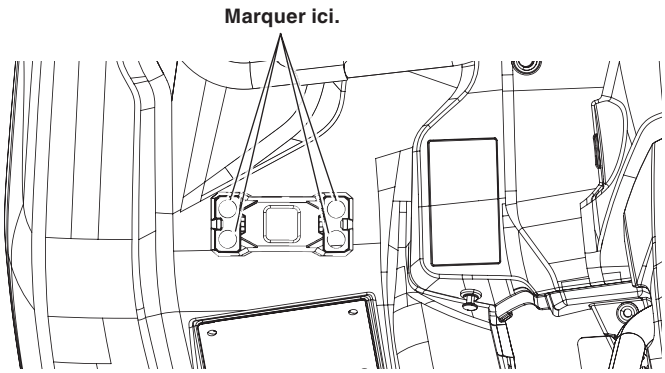

4. Avant de percer, utiliser un poinçon pour créer une encoche au centre de chaque trou marqué. À l'aide d'une mèche de 12,7 mm (1/2 po) munie de la bague d'arrêt, percer soigneusement chaque trou marqué en s'assurant de percer complètement la surface pour obtenir un fini net.

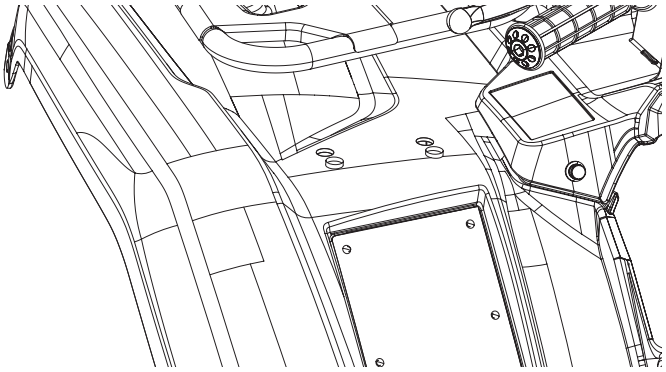

5. Pour installer le matériel :
   a. S'assurer que la rondelle sur mesure est orientée correctement

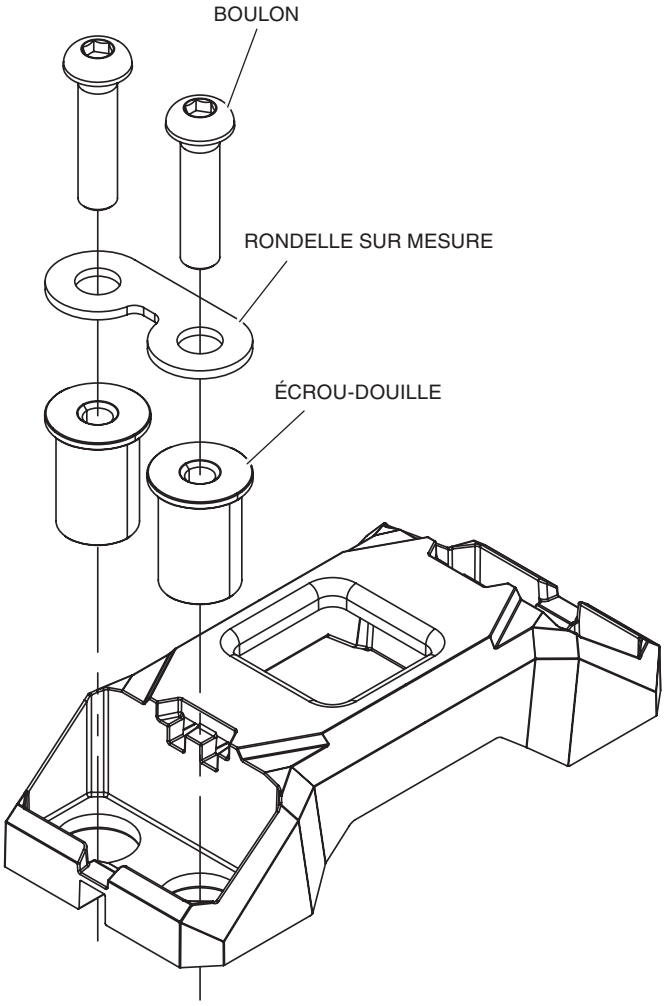

© 2025 American Honda Motor Co., Inc. – Tous droits réservés.

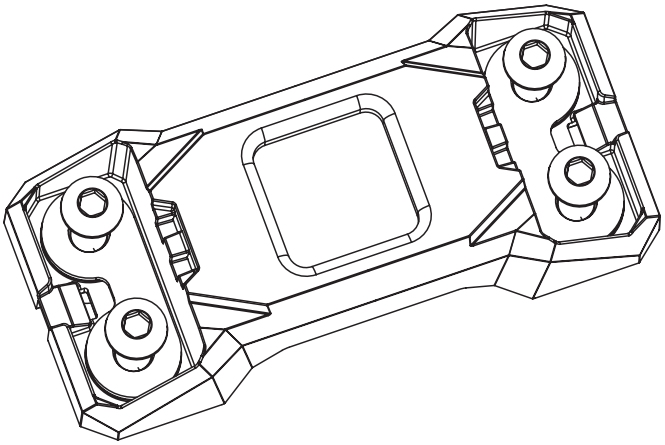

b. S’assurer que la glissière affleure la surface du véhicule.

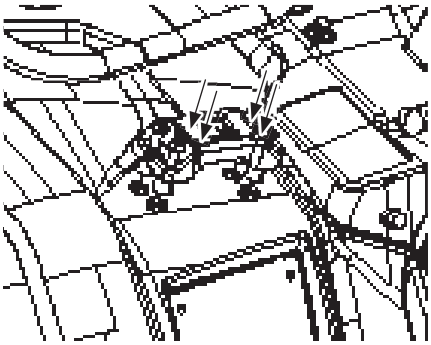

6. Serrer les quatre boulons à tête creuse de 6 mm aux valeurs indiquées dans le tableau des couples de serrage.

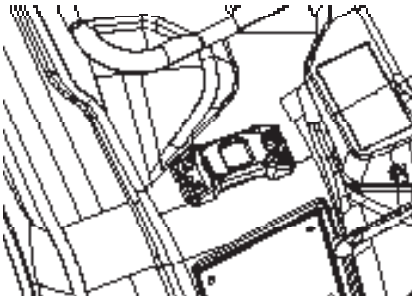

7. Installer les couvercles de chaque côté de la glissière. Un déclic doit se faire entendre, confirmant la réussite de l’installation.

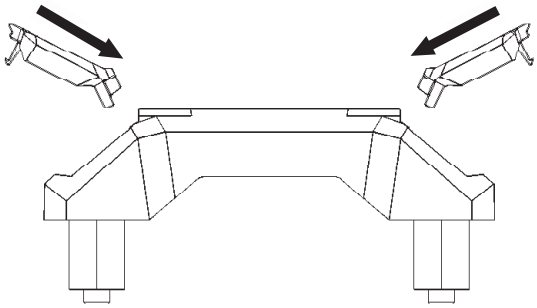

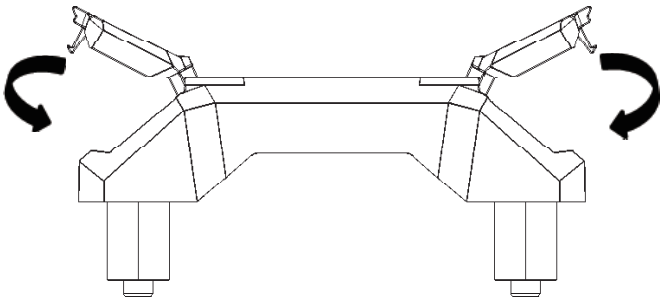

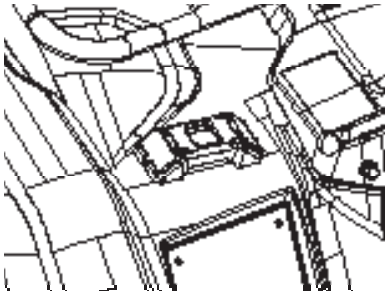

© 2025 American Honda Motor Co., Inc. – Tous droits réservés.

8. Pour retirer les couvercles, insérer un tournevis à lame plate de 3 mm (1/8 po) dans l'évidement et soulever le couvercle.

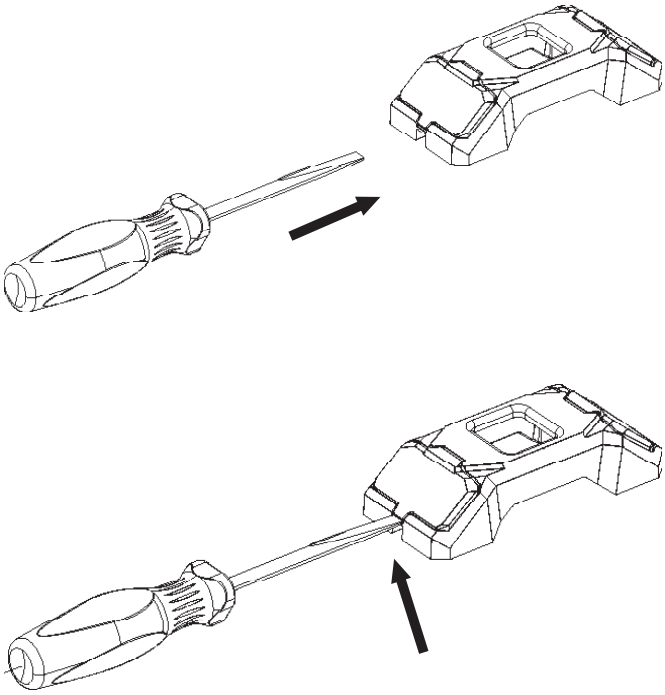

ANNEXE :

Positions de montage sur un VTT

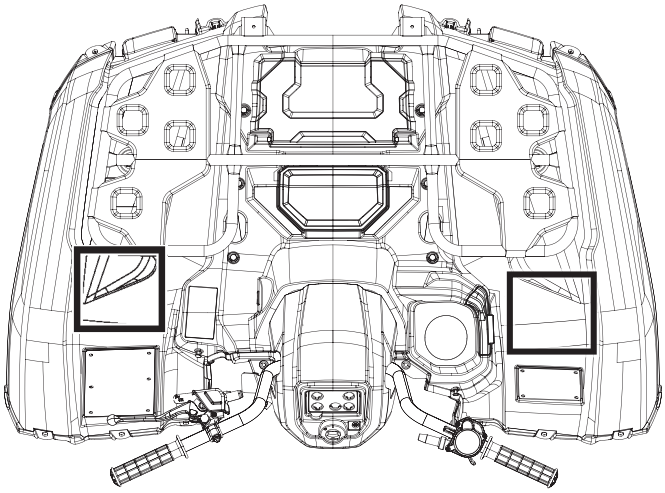

© 2025 American Honda Motor Co., Inc. – Tous droits réservés.